Федеральный проект «Стимулирование спроса на отечественную продукцию судостроительной промышленности» государственной программы Российской Федерации «Развитие судостроения и техники для освоения шельфовых месторождений»

5 направление «Технологии судового машиностроения, судовых энергетических установок и систем»

ОКР «Разработка судовых инсинераторов»

«Замещение-инсинератор»

Головной исполнитель – ООО «СМЗ»

Основные полученные практические результаты.

- Разработана линейка судовых инсинераторов;

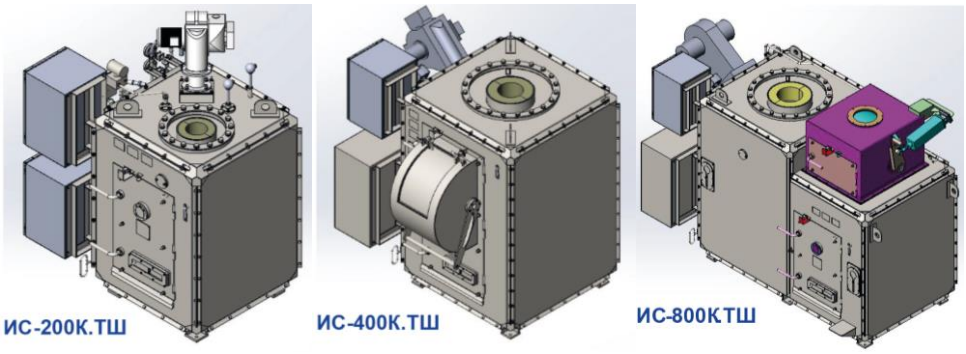

- Изготовлен опытный образец под техническим наблюдением РС;

- Проведены испытания под контролем представителя РС;

- Скорректирован комплект рабочей конструкторской документации, присвоена литера «О1» в соответствии с ГОСТ Р 15.301-2016;

- Получен сертификат РС о типовом одобрении на серийную продукцию (форма 6.8.3);
- Организовано серийное производство судовых инсинераторов.

Область применения

На строящихся и планируемых к постройке судах гражданского и торгового флотов.

Сведения о конкурентоспособности и возможности замещения импорта

Полное соответствие лучшим мировым зарубежным аналогам, таким как TeamTec (Норвегия), Altas Incinerators (Дания), DETEGASA (Испания), HANSUN (Shanghai) Marine Technology (Китай).

ХАРАКТЕРИСТИКИ ИНСИНЕРАТОРОВ	
Род топлива для поддержания горения	Дизельное топливо по ГОСТ 305-2013
Удельный расход топлива при сжигании отходов, кг/топлива/кг расчетных отходов, не более	0,17
Минимальная температура на выходе топочных газов из камеры сжигания, °С	850
Максимальная температура на выходе топочных газов из камеры сжигания, °С, не более	1200
Род тока, частота и напряжение переменного тока	Трехфазный, 50 Гц, 380 В
Масса, кг, не менее	1000
Содержание O_2 в камере сжигания, %	6-12
Минимальное среднее количество СО в топочных газах, (мг/м^3)	200 (822)
Несгоревшие компоненты в золе, % масс, не более	10
Максимальное среднее число сажи	БАКАРАК-3 или РЕНТГЕЛЬМАН-1 (более высокое число сажи допустимо только в течение очень коротких периодов времени, например, в течение пуска)
Климатическое исполнение по ГОСТ 15150	ОМ4

СВОДНЫЕ ХАРАКТЕРИСТИКИ ЛИНЕЙКИ СУДОВЫХ ИНСИНЕРАТОРОВ

Тепловая мощность (расчетное тепловыделение)	Макс. мощность по нефтяным остаткам	Макс. мощность по твердому мусору	Макс. мощность по контрольным отходам калорийностью 2500 ккал/кг
200 000 ккал/час (232 кВт)	23 кг/час	34 кг/час	45,5
400 000 ккал/час (465 кВт)	46 кг/час	68 кг/час	87
800 000 ккал/час (930 кВт)	93 кг/час	137 кг/час	181